Mit dem Radarsteckverbinder können bis zu 16 NF- und 2 HF-Leitungen verbunden werden. Die NF-Leitungen werden an den entsprechenden Pins angelötet.

VORSICHT:

An die separat beiliegenden Hochfrequenzkontakte müssen vor den Einrasten in die vorgesehenen Löcher die Kabel angelötet werden. Nach dem Einrasten ist der Anschlussraum nicht mehr zugänglich. Die Hochfrequenzkontakte können nur mit einem Spezialwerkzeug entriegelt werden.

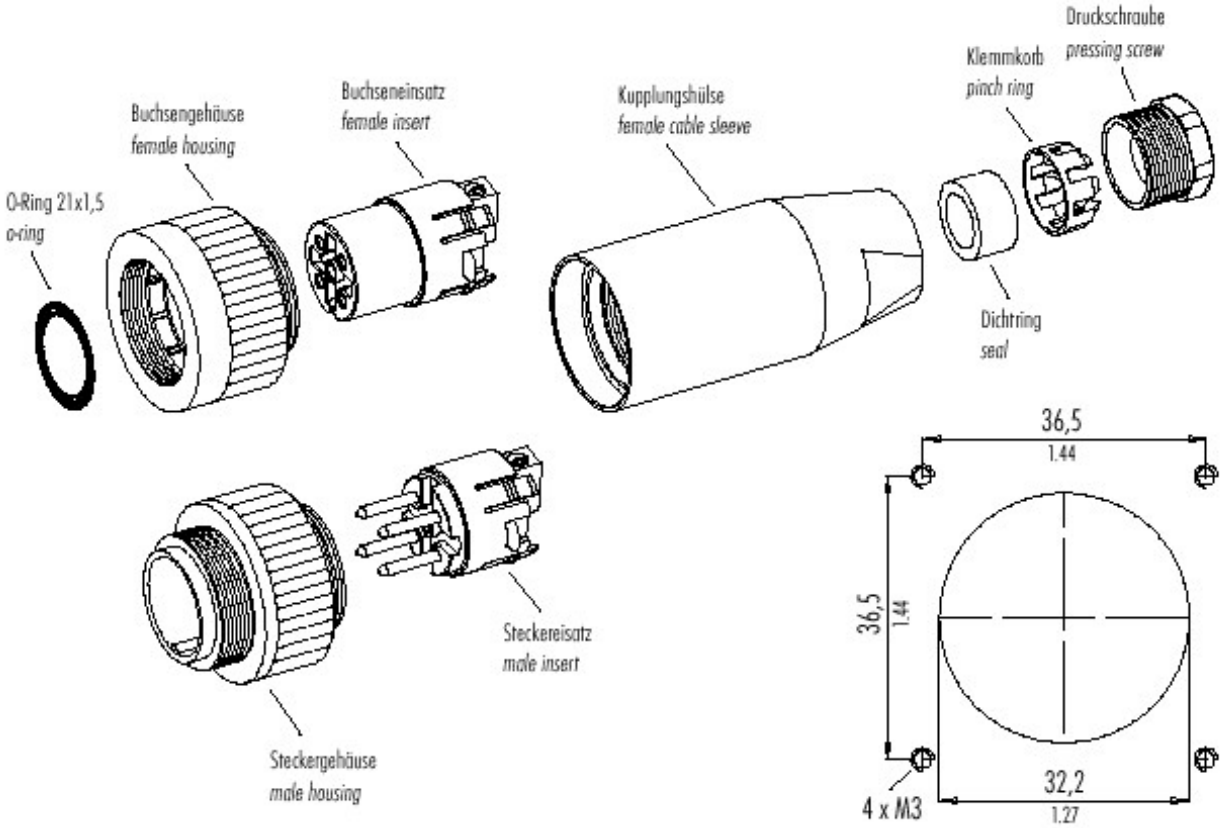

Einbauausschnitt für Flanschdose bzw. -stecker

philippi elektrische systeme gmbh
Neckaraue 19
D-71686 Remseck
Tel. +49 / 7146 / 8744-0
Fax +49 / 7146 / 8744-22